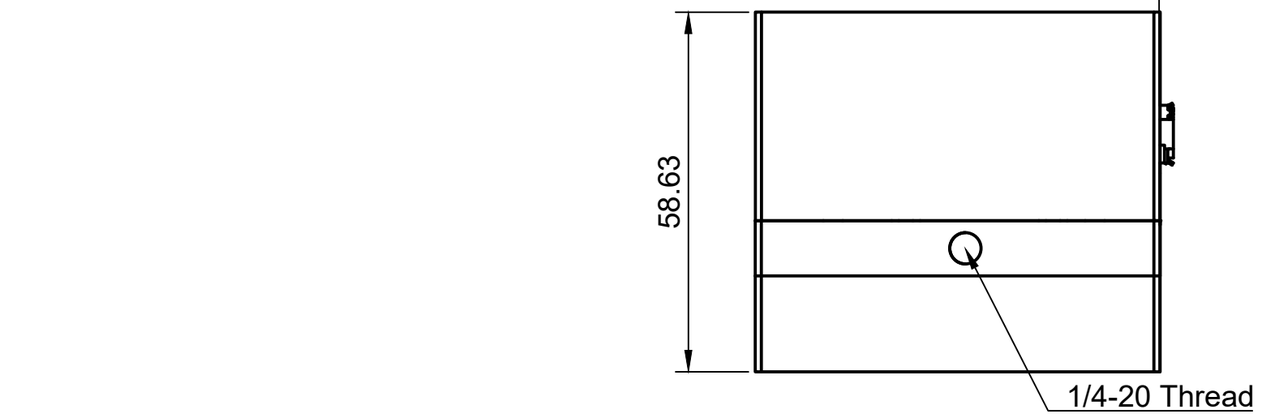

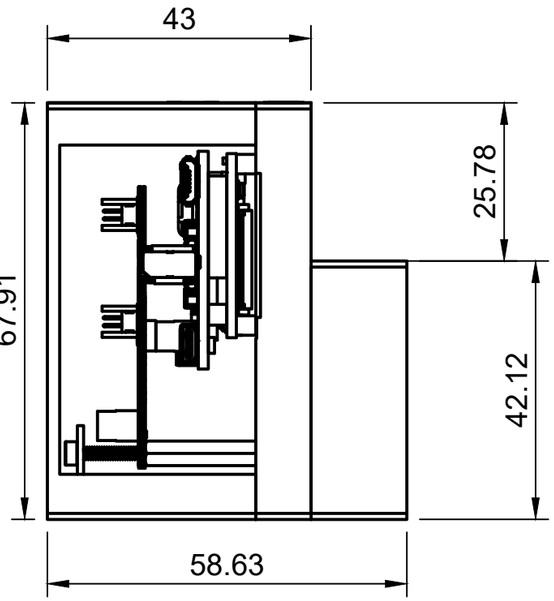

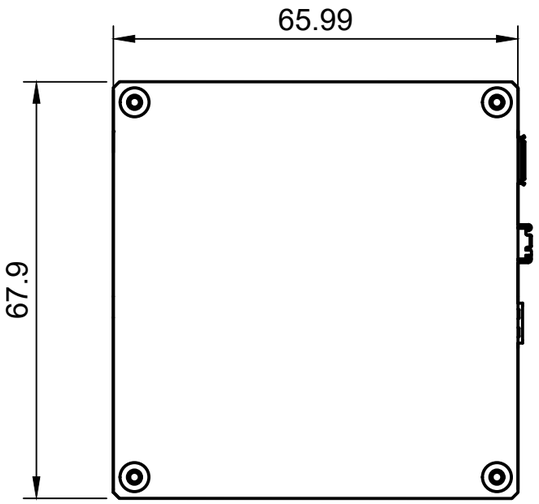

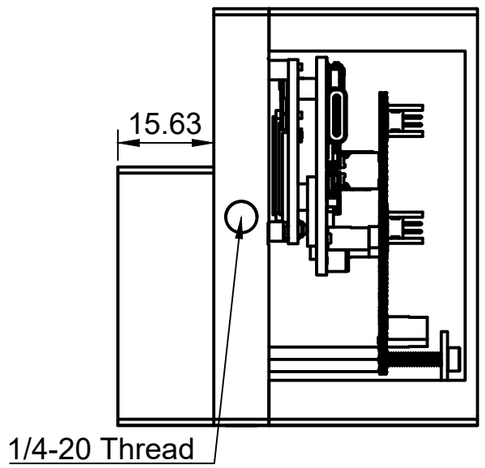

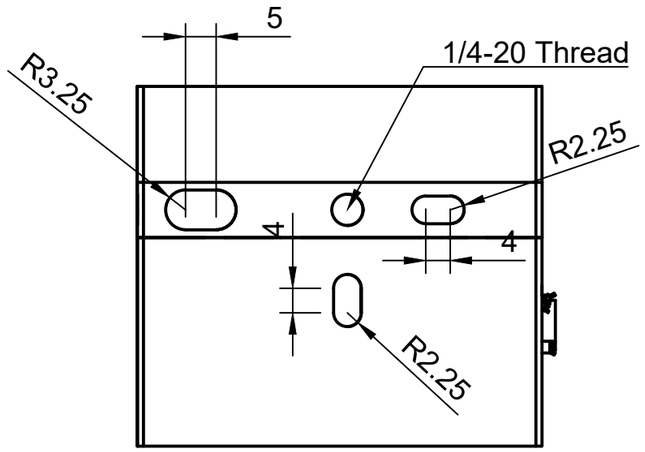

EVAL-ADTF3175D-NXZ Dimension Drawing-v1